[redacted]

BLAD NR:	I 1 - 1
ÄNDR. UTF.	A
DATUM	83.08

HJULHÅLLARE, DÄCKSUTRUSTNING.

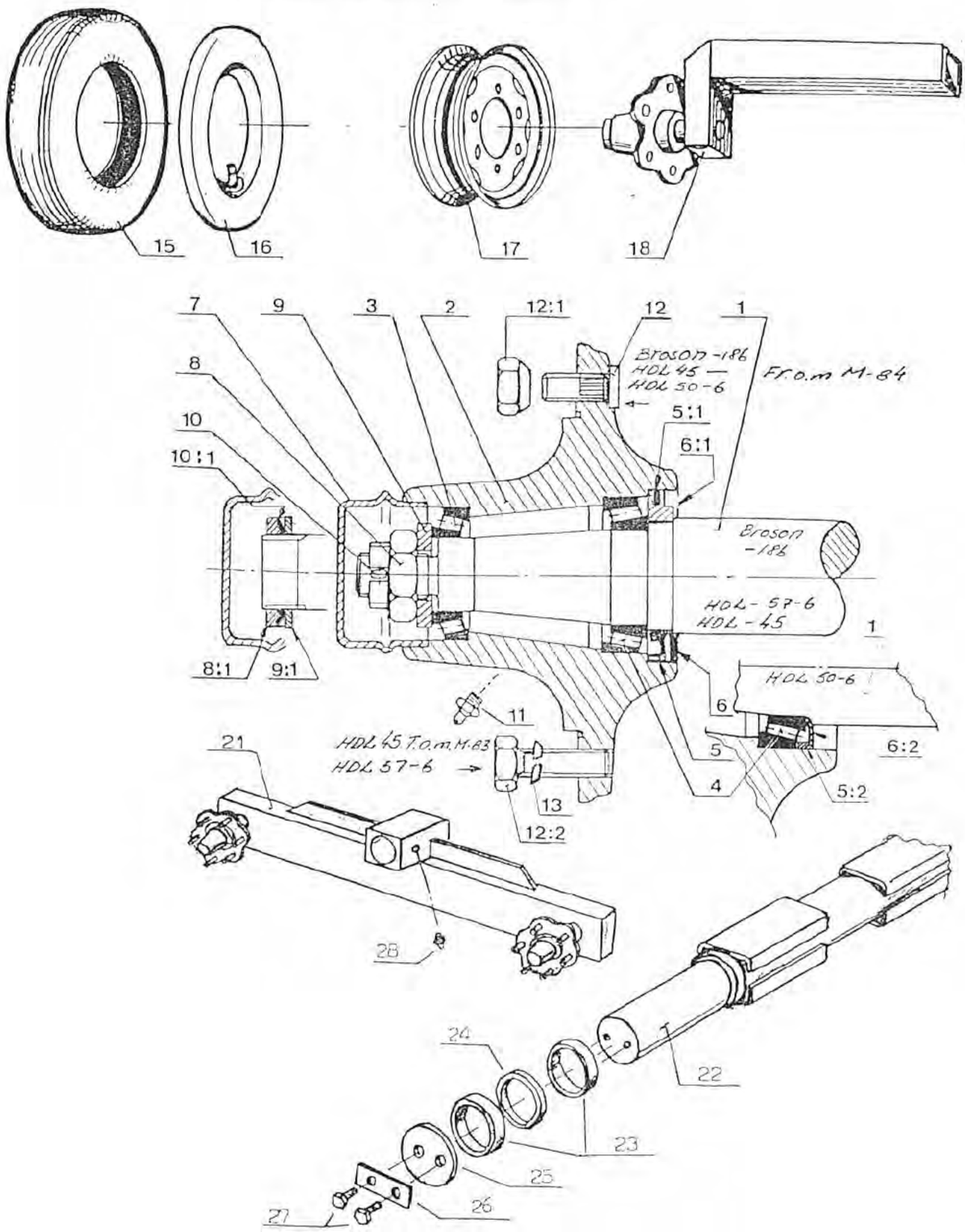

[redacted]

BLAD NR:	I 1 - 2
ÄNDR. UTF.	A
DATUM	88.09.

HJULHÅLLARE DÄCKSUTRUSTNING

Kompl. nav Det. nr.		510 404	510 401	510 402	510 405	510 406
Navtyp		Broson 186 T.o.m.M82	Nagböl HDL 45 M83/M84	Nagböl HDL 45 Fr.o.mM84	Nagböl HDL 50-6 Fr.o.mM85	Nagböl HDL 57-6 Fr.o.mM86
För däcksdim.		Samtliga	9,5x24" 9,5x36"	9,5x24" 9,5x36"	9,5x24" 9,5x36"	9,5x44" 9,5x48"
Pos.	Benämning	Det.nr.	Det.nr.	Det.nr	Det.nr.	Det.nr.
1	Axeltapp	510 451	510 411	510 411	510 491	510 511
2	Navhus	510 452	510 412	510 423	510 492	510 512
3	Främre lager	510 453	510 413	510 413	510 413	510 513
4	Bakre lager	510 454	510 414	510 414	510 494	510 514
5	Tätningsring	-	510 415	510 415	-	510 515
5:1	Filtring	510 456	-	-	-	-
5:2	Gummitätning	-	-	-	510 495	-
6	Tätningsplåt	-	510 416	510 416	-	510 516
6:1	Tätningsfläns	510 455	-	-	-	-
6:2	Täckplåt	-	-	-	510 496	-
7	Navkapsel	510 457	510 417	510 417	510 417	510 517
8	Kronmutter	-	510 418	510 418	510 418	510 518
8:1	Låsmutter	510 458	-	-	-	-
9	Bricka	-	510 419	510 419	510 419	-
9:1	Slitbricka	510 459	-	-	-	-
10	Saxpinne	-	510 420	510 420	510 420	510 520
10:1	Låsbricka	510 460	-	-	-	-
11	Smörjnippel	-	510 501	510 501	510 501	510 501
12	Fälgbult	510 462	-	510 502	510 502	-
12:1	Fälgmutter	510 461	-	510 503	510 503	-
12:2	Fälgbult	-	510 421	-	-	510 421
13	Konisk bricka	-	510 422	-	-	510 422

Kompl. Hjul Däcksdim. traktormönstr.		510 007 9,5x24"	510 008 9,5x36"	510 009 9,5x44"	510 010 9,5x48"	
15	Däck	510 107	510 108	510 109	510 110	
16	Slang	510 207	510 208	510 209	510 210	
17	Fälg	510 307	510 308	510 309	510 310	
18	Hjulhållare	510 704	510 705	510 706	510 707	

21	Boggiearm (NAV HDL 50-6)	511 101
22	Boggieaxel	511 102
23	Distansring Ø125x101x50	511 113
24	Distansring Ø125x101x25	511 112
25	Ändstopp	511 111
26	Låsbleck	511 114
27	Bult M10x30 Fz	
28	Smörjnippel R 1/8"	279 001